MES LIGHTING
Products Specification

THÔNG SỐ KỸ THUẬT

MRL-150W

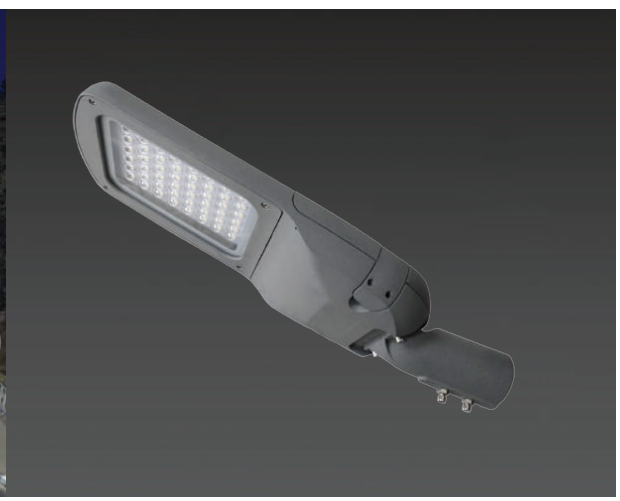

IP66 IK09 CLO AST AOC

© MES JSC 09/2023

ĐẶC TÍNH SẢN PHẨM

- Điện áp vào: 85 - 305~
- Tần số: 50/60Hz
- Dải công suất: 150W
- Hiệu suất: 90% @ 220VAC
- Hệ số công suất: PF ≥0.97
- Bảo vệ chống xung điện áp: 10kV/10kA
- Tính năng: CLO, AST, AOC, 0-10V/Timer dimming
- Màu sắc ánh sáng: trắng tự nhiên, trắng ấm
- Chỉ số hoàn màu: CRI ≥70
- Độ chịu va đập: IK09
- Bảo vệ chống thâm nhập: IP66
- Vật liệu thân đèn: hợp kim nhôm, sơn tĩnh điện
- Màu sắc sản phẩm: xám
- Tuổi thọ @ Ta 25°C: 100.000h
- Nhiệt độ hạt động: -40°C ÷ +55°C

ỨNG DỤNG

- Phù hợp chiếu sáng đường phố, đường khu dân cư, đường đi bộ
- Thay thế cho các loại đèn cao áp Sodium, cao áp thủy ngân

MÃ SKU	KÍCH THƯỚC	CÔNG SUẤT	QUANG THÔNG	MÀU SẮC	NHIỆT ĐỘ MÀU	GÓC CHIẾU
MRL723-150UD407LF2M	673*260*121	150W	19500lm	Trắng tự nhiên	4000K	70*155°
MRL723-150UD307LF2M	673*260*121	150W	19500lm	Trắng ấm	3000K	70*155°

Thông tin chung

Kiểu lắp đặt	Gắn lên trụ	**Chu kỳ bật tắt**	50.000
Kiểu kết nối	Domino 3 cực tính (L-N-G) Tự động ngắt điện khi mở nắp ngăn linh kiện	**B50L70** (7)	100.000h
		Tuổi thọ (7)	100.000 h
Ứng dụng	Công nghiệp	**Bảo hành**	60 tháng

Thông số về điện

Điện áp vào (3)	85 - 305~	**Hệ số công suất** (3)	≥0.97
Tần số (3)	50/60Hz	**Bảo vệ chống xung điện áp** (6)	10kV/10kA
Công suất (3)	150W	**Thời gian khởi động**	0.5 s (mặc định)
Dòng điện (3) **@220V**	700mA	**Bộ nguồn (Driver)** (11)	PHILIPS

Thông số về quang

Nhiệt độ màu (3)	CCT 4000K/3000K	**Góc chiếu** (3)	70*155° (TYPE II)
Quang thông (3)	19500lm/19500lm	**LLFM @ 100.000 h** (7)	70%
Hệ số hoàn màu (3)	≥70	**Chip LED**	Lumileds 5050
Hiệu suất phát quang (3)	≥130lm/W	**Tỉ số S/P**	1.437 / 1.162

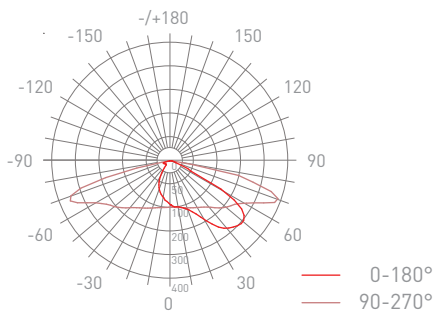

Nhiệt độ hoạt động

Nhiệt độ môi trường (Max)	55°C	**Nhiệt độ lưu trữ (Max)**	65°C
Nhiệt độ môi trường (Min)	-40°C	**Nhiệt độ lưu trữ (Min)**	-50°C

Điều khiển và dimming

Thay đổi độ sáng (4)	Timer dimming (5 cấp), 0-10V	**Cổng kết nối**	NEMA 7Pin (tùy chọn)
Tính năng	CLO, AST, OTL	**Điều chỉnh công suất**	10-100% (12-120W)

Màu sắc và vật liệu

Màu sắc sản phẩm	Xám	**Vật liệu thân đèn**	Nhôm đúc (sơn tĩnh điện chống ăn mòn, chống tia cực tím, chống muối biển, tản nhiệt trực tiếp)
Vật liệu tấm che bảo vệ	Kính cường lực (5mm)		
Màu sắc tấm che bảo vệ	Trong suốt		

Kích thước và trọng lượng

Chiều dài	673mm	**Trọng lượng (N.Weight)**	6.5Kg
Chiều rộng	260mm	**Diện tích cản gió lớn nhất**	0.175m²
Chiều cao	121mm		

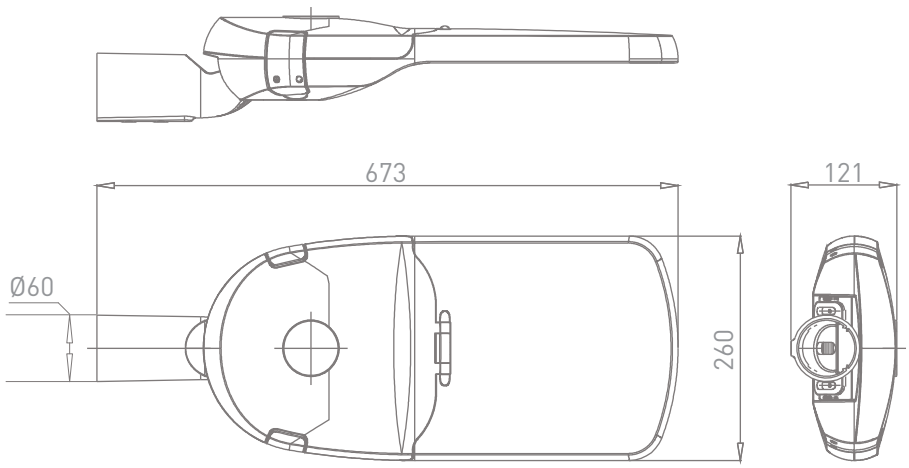

Tiêu chuẩn và chứng nhận

Cấp bảo vệ (1)	I	**Tiêu chuẩn**	(1) TCVN 7722-1:2017 (2) TCVN 7722-2-3:2019 (3) TCVN 10885-2-1:2015 (4) TCVN 10885-1:2015 (5) IEC 62262 :2002 (6) IEC 61643-11:2011 (7) LM80, TCVN 11843:2017 (8) ISO 9001:2015 (9) ISO 14001:2015 (10) Chứng nhận dán nhãn năng lượng (MCB 262107295) (11) ENEC/CE/CB (12) QCVN 19:2019/BKHCN
IP (1)	66		
IK (5)	09		

Thông tin đóng gói

Mã SKU	MRL723-150UD407LF2M MRL723-150UD307LF2M	**Mã ENA/UPC**	8936109030070 8936109030131

Kiểu đóng gói	Thùng carton, 1
Kích thước	725*300*155mm(L*W*H)
Trọng lượng (G.Weight)	7Kg

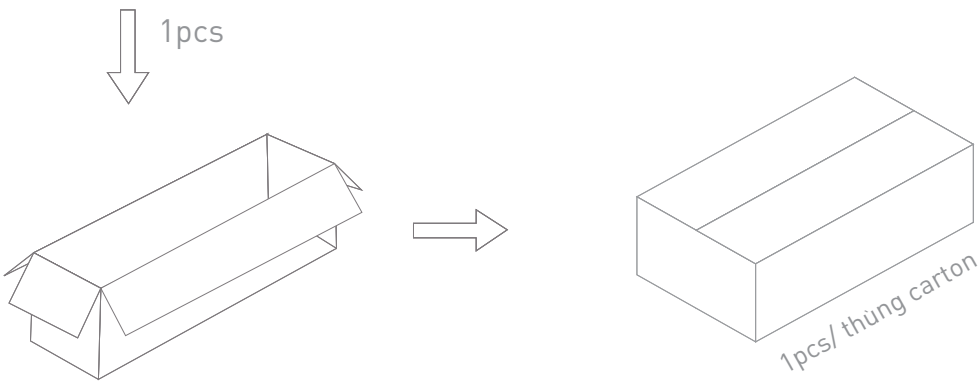

IP66 IK09 CLO AST AOC

© MES JSC 09/2023

Hướng dẫn lắp đặt

Chiều cao lắp đặt lớn nhất	15m	**Điều chỉnh góc ngẩng**	+/-90°
Kích thước cần đèn	Ø60	**Lực xiết bulông/vít**	23 N.m

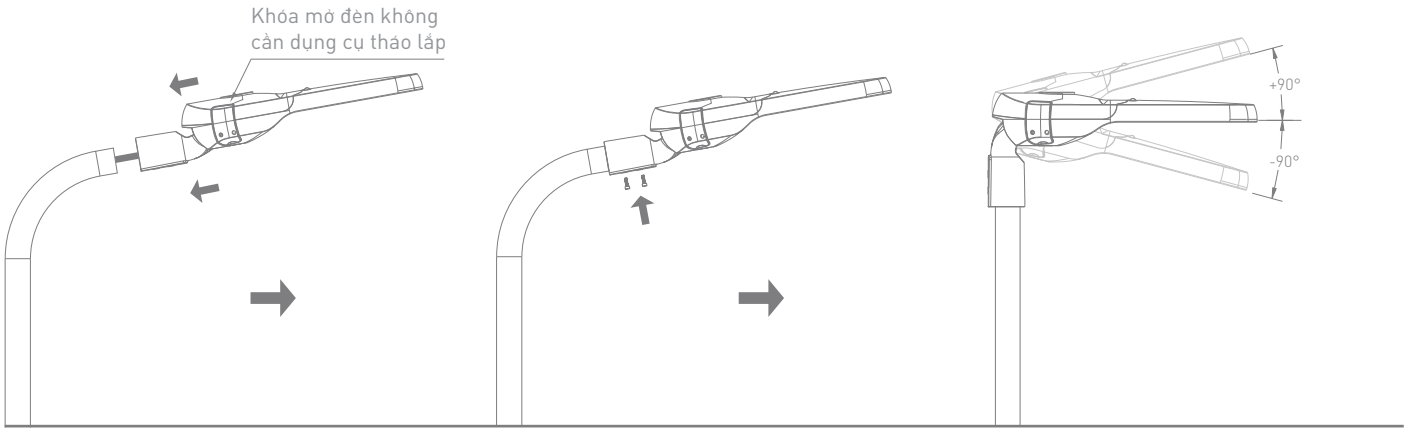

Chú ý:
1. Nguồn sáng của đèn điện này chỉ được thay thế bởi nhà chế tạo hoặc đại lý bảo hành của nhà chế tạo hoặc người có trình độ tương tự
2. Bảng thông tin kỹ thuật này chỉ để tham khảo, chúng tôi có quyền thay đổi mà không cần thông báo trước. Nếu bạn cần thông tin cập nhật mới nhất, xin vui lòng liên hệ với các đại lý, nhà phân phối hoặc liên hệ với chúng tôi qua website www.mes.vn

CÔNG TY CỔ PHẦN GIẢI PHÁP CƠ ĐIỆN MES
37 Huỳnh Văn Lũy, P. Phú Lợi,
TP. Thủ Dầu Một, T. Bình Dương
Tel: 0274 3 557799 - Fax: 0274 3 667799
Email: info@mes.vn - www.mes.vn