MES LIGHTING
Products Specification

THÔNG SỐ KỸ THUẬT

MHL661

IP65

© MES JSC 10/2018

ĐẶC TÍNH SẢN PHẨM

- Điện áp vào: 180-240VAC
- Tần số: 50/60Hz
- Dải công suất: 100W
- Hiệu suất: >90% @220VAC
- Hệ số công suất: PF ≥0.98
- Bảo vệ: hở mạch, ngắn mạch đầu ra; quá áp đầu ra (OVP); quá nhiệt (OTP); các chế độ bảo vệ tự động phục hồi (AR)
- Màu sắc ánh sáng: Trắng tự nhiên, trắng lạnh
- Chỉ số hoàn màu: CRI ≥80
- Bảo vệ chống thâm nhập: IP65
- Vật liệu thân đèn: Hợp kim nhôm
- Màu sắc sản phẩm: Đen
- Tuổi thọ @ Ta 25°C: 50.000h
- Nhiệt độ hoạt động: -25°C ÷ +45°C

ỨNG DỤNG

- Phù hợp chiếu sáng xưởng sản xuất, nhà máy nhà kho...
- Thay thế cho các loại đèn cao áp Sodium, Metal Halide

MÃ SẢN PHẨM	KÍCH THƯỚC	CÔNG SUẤT	QUANG THÔNG	MÀU SẮC	NHIỆT ĐỘ MÀU	GÓC CHIẾU
MHL661-100HS578LD5	Ø290x134	100W	12400lm	Trắng lạnh	5700K	90°
MHL661-100HS408LD5	Ø290x134	100W	12400lm	Trắng tự nhiên	4000K	90°
MHL662-120HS578LD5	Ø340x143	120W	15300lm	Trắng lạnh	5700K	90°
MHL662-120HS408LD5	Ø340x143	120W	15300lm	Trắng tự nhiên	4000K	90°
MHL662-150HS578LD5	Ø340x143	150W	17500lm	Trắng lạnh	5700K	90°
MHL662-150HS408LD5	Ø340x143	150W	17500lm	Trắng tự nhiên	4000K	90°
MHL663-200HS578LD5	Ø390x156	200W	22300lm	Trắng lạnh	5700K	90°
MHL663-200HS408LD5	Ø390x156	200W	22300lm	Trắng tự nhiên	4000K	90°

Thông tin chung

Kiểu lắp đặt	Treo	**Chu kỳ bật tắt**	50000
Kiểu kết nối	Domino 3 cực tính (L-N-G)	**B50L70**	50000h
Ứng dụng	Công nghiệp		
Tuổi thọ	50000 h		

Thông số về điện

Điện áp vào	100-240VAC	**Hệ số công suất**	>0.98
Tần số	50/60Hz	**Thời gian khởi động**	0.5 s
Công suất	100W		
Dòng điện @220V	450mA		

Thông số về quang

Nhiệt độ màu	CCT 5700K/4000K	**Góc chiếu**	90°
Quang thông	12400lm/12400lm	**LLFM @ 50000 h**	70%
Hệ số hoàn màu	>80	**Chip LED**	Lumileds
Hiệu suất phát quang	124lm/W	**Tỉ số S/P**	2.207/1.642/1.191

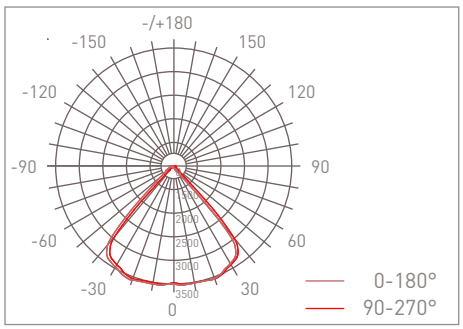

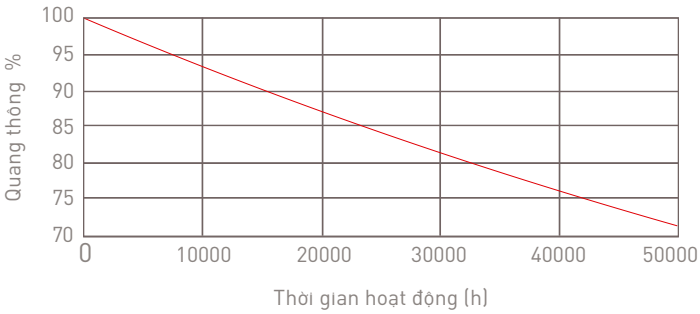

Nhiệt độ hoạt động

Nhiệt độ môi trường (Max)	45°C	**Nhiệt độ lưu trữ (Min)**	-40°C
Nhiệt độ môi trường (Min)	-25°C	**Nhiệt độ vỏ đèn @ Ta 25°C**	46°C
Nhiệt độ lưu trữ (Max)	65°C		

IP65

© MES JSC 10/2018/02

Điều khiển và dimming

Thay đổi độ sáng	Không

Màu sắc và vật liệu

Màu sắc sản phẩm	Đen	**Vật liệu thân đèn**	Nhôm
Vật liệu tấm che bảo vệ	PMMA		
Màu sắc tấm che bảo vệ	Trong suốt		

Kích thước và trọng lượng

Chiều dài	290mm	**Trọng lượng (N.Weight)**	3600g
Chiều rộng	290mm		
Chiều cao	134mm		

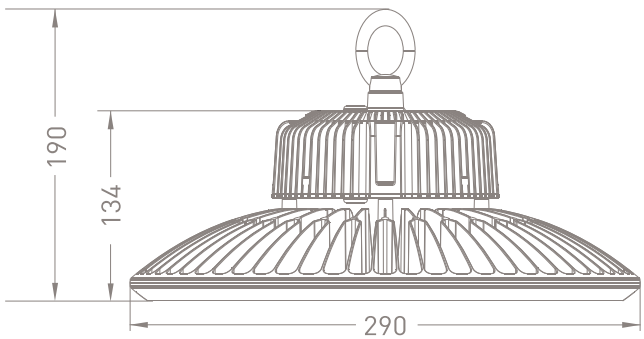

Tiêu chuẩn và chứng nhận

Cấp bảo vệ	II	**Tiêu chuẩn**	TCVN 8781:2011 TCVN 9892:2013 TCVN 10485:2015 ISO 9001:2015
IP	65		
IK	Không xác định		

Thông tin đóng gói

Mã sản phẩm	MHL661-100HS578LD5 MHL661-100HS408LD5	**Mã ENA/UPC**	8936109026592 8936109026608
Kiểu đóng gói	Hộp giấy, 1		
Kích thước	320x320x164mm(LxWxH)		
Trọng lượng (G.Weight)	4000g		

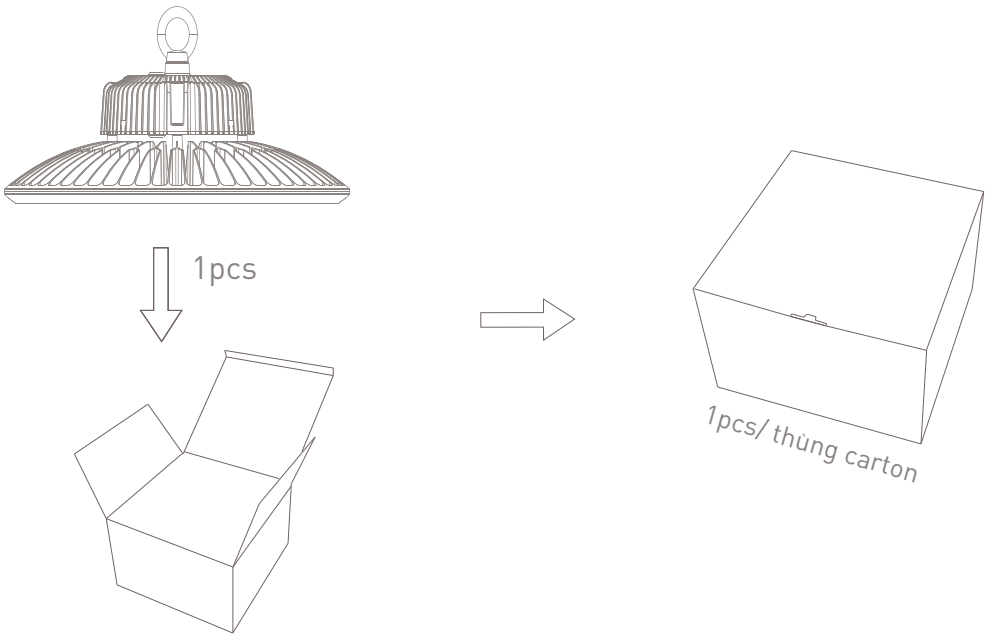

Bảng thông tin kỹ thuật này chỉ để tham khảo, chúng tôi có quyền thay đổi mà không cần thông báo trước. Nếu bạn cần thông tin cập nhật mới nhất, xin vui lòng liên hệ với các đại lý, nhà phân phối hoặc liên hệ với chúng tôi qua website www.mes.vn

CÔNG TY CỔ PHẦN GIẢI PHÁP CƠ ĐIỆN MES
37 Huỳnh Văn Lũy, P. Phú Lợi,
TP. Thủ Dầu Một, T. Bình Dương
Tel: 0274 3 557799 - Fax: 0274 3 667799
Email: info@mes.vn - www.mes.vn